TRUMPF

TruTool TKF 1500 (2C1)

2982-900-3_04
15.10.2010
TCHG511ru

SPANNUNG VOLTAGE TENSION TENSIÓN TENSIONE	**230V 50/60Hz D**	1357337
	230V 50/60Hz CH	1357380
	110V 50/60Hz GB	1357381
	115V 50/60Hz USA	1357383
	220V 60Hz KR	1357386

VERSANDANSCHRIFT:

ADDRESS: .....

ADRESSE DU DESTINATAIRE: .....

CONSIGNACIÓN: .....

INDIRIZZO PER LA SPEDIZIONE: .....

TRUMPF

.....

.....

.....

Telefax No.

.....

NO. ORDER. NO. NO. DE REF. NO. DE REF. NO. D'ORDINE	BEST.-NR.	ERSATZTEIL SPARE PART PIECE DE RECHANGE PIEZA DE RECAMBIO PEZZO DI RICAMBIO	DIN	STK. QUAN. QUAN. CANT. QUAN.
1	1559724	Stoßstahl 7°hochfest		
3	104304			
4	098717			
5	021148	13X1-FDST	DIN 471	
6	004795			
7	119459			
8	014826	M6X50-12.9	DIN 912	
9	089824			
12	103736	6304.2RSRT	DIN 625	
13	004810			
14	027219	K 30X37X16	DIN 5405	
15	1418387			
16	012424		DIN 6885	
17	026522	6305-Z	DIN 625	
18	379377			
19	118505	OR 37,82X1,7	OR 2150	
21	207428	8.4-ST	DIN 433	
22	038351			
23	016020	M8X25-12.9	DIN 912	
24	1418161			
25	374024			
28	1444180			
29	384868			
30	1418992			
31	031124			
32	013242	5,3-ST	DIN 7349	
33	016977	M5X8-10.9	DIN 933	
34	032297			
35	061360	8m6X45-B-ST	ISO8734	
49	015555	M16X60-12.9	DIN 912	

NO.	BEST.-NR.	ERSATZTEIL	DIN	STK.
50	1469207			
54	1419526			
55	015180	M10x30-ST-12	ISO4762	
56	1418859			
59	1418860			
60	031566	M10X75-10.9	DIN 931	
61	071072	M10x80 10.9	ISO4014	
64	016870	10,5 St BR	DIN 7349	
65	1538903			
66	032298			
68	064130	M6X40-12.9	DIN 912	
71	021563	62X2-FDST	DIN 472	
72	117390			
73	021202	20X1,2-FDST	DIN 471	
74	069981	A5X5X12	DIN 6885	
75	070068	RNA 4900	DIN 617	
76	023151			
77	064687			
78	125814	z=60		
79	106640	6201-2RSR	DIN625	
80	014770	M6X25-12.9	DIN 912	
101	1550993	M6x45 SW6		
102	1416832			
104	1416833			
105	359463	M4x8-ST-BR	DIN7500	
110	1468281			
111	070165			
112	1439518			
113	354139			
114	1513675			
115	117039			
116	1486129			
117	383992	18,00x2,50 FPM 70 sw		
118	1548122			

NO.	BEST.-NR.	ERSATZTEIL	DIN	STK.
119	1513677	M8x8-ST-8.8-A2F		
121	1499532			
139	818599	6-ST	ISO8738	
140	014761	M6x20-ST12.9	ISO4762	
193	102172	5 Fdst	DIN6799	
194	1416829			
196	1416830			
197	374176	7x16x7,8	RSTO5-TV	
198	020320	8x14x0,50 St	DIN988	
199	139934	6 Fdst	DIN6799	
200	1416831			
232	083070	4,2X25-ST	DIN 7981	
233	020842			
234	016209	M5X30-8.8	DIN 6912	
235	350329	D, CH, PL, KR	...08/01	
250	1559971			
251	1419327			
252	1418199			
269	090799	M4x10-8.8-ST-A2F		
299	125815	230V D		
299	125816	120V USA		
299	143317	230V CH		
299	1243013	110V GB		
456	016012	M8x20-ST12.9	ISO4762	
457	014745	M6x16-ST12.9	ISO4762	
500	1420024			
523	1433253			
560	1547594			
569	1574364			
600	1491016			
700	1419243			
800	1433365			
900	1439349			

NO.	BEST.-NR.	ERSATZTEIL	DIN	STK.

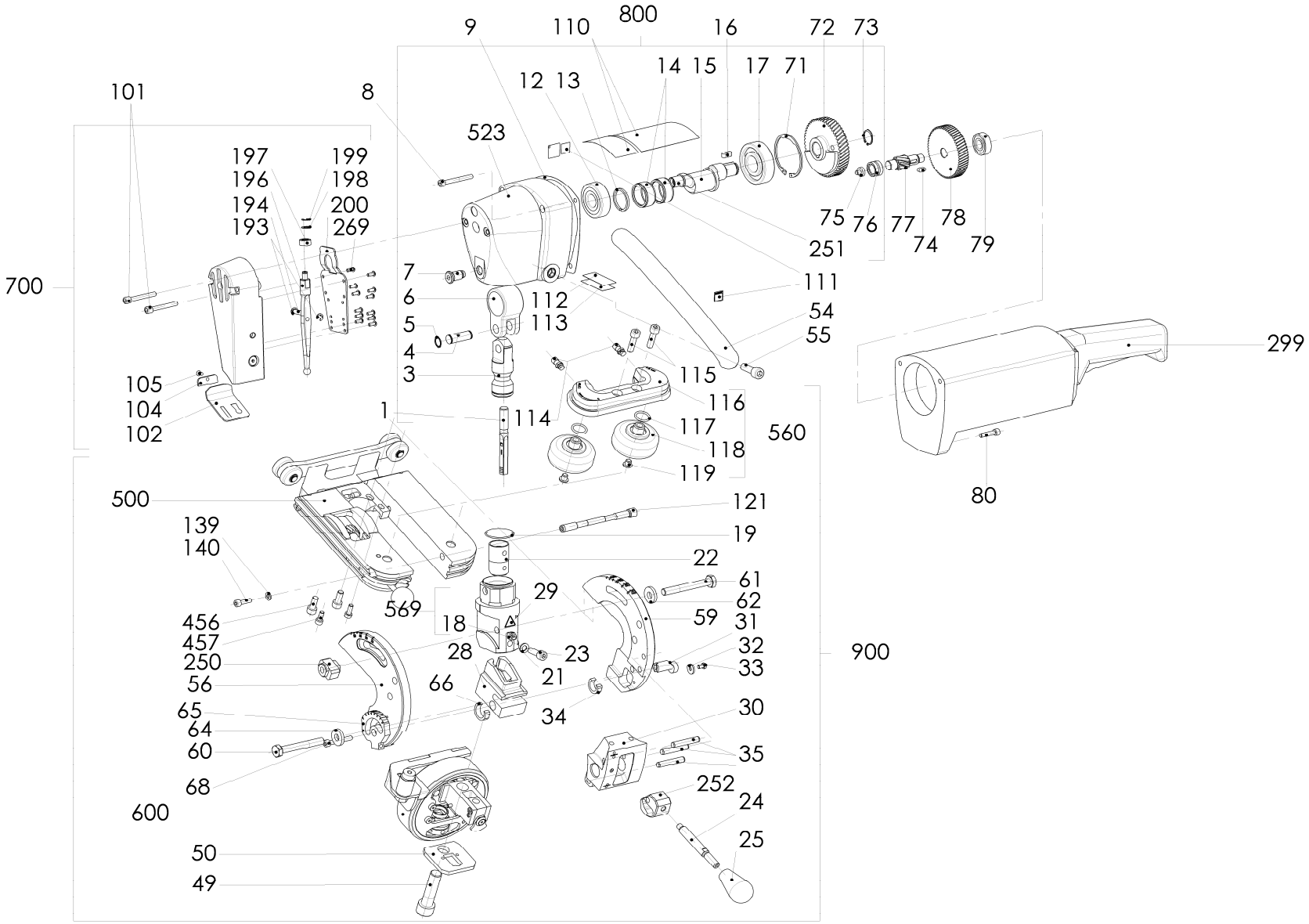
800
9
110
16
72
73
14
15
17
71
12
13
101
8
523
197
199
196
198
194
200
193
269
700
7
6
112
113
5
4
3
105
104
102
1
114
251
75
76
77
74
78
79
111
54
55
115
116
117
118
119
560
299
80
500
121
139
140
19
22
61
62
29
569
456
457
18
59
31
250
28
23
32
33
56
66
21
65
34
30
64
60
35
68
252
24
600
25
50
49
900